ՋՐԻ ՄԻԱՁՈՒՅԼ ԲԵՏՈՆԵ ԴԻՏԱՀՈՐ ՁԴՀ

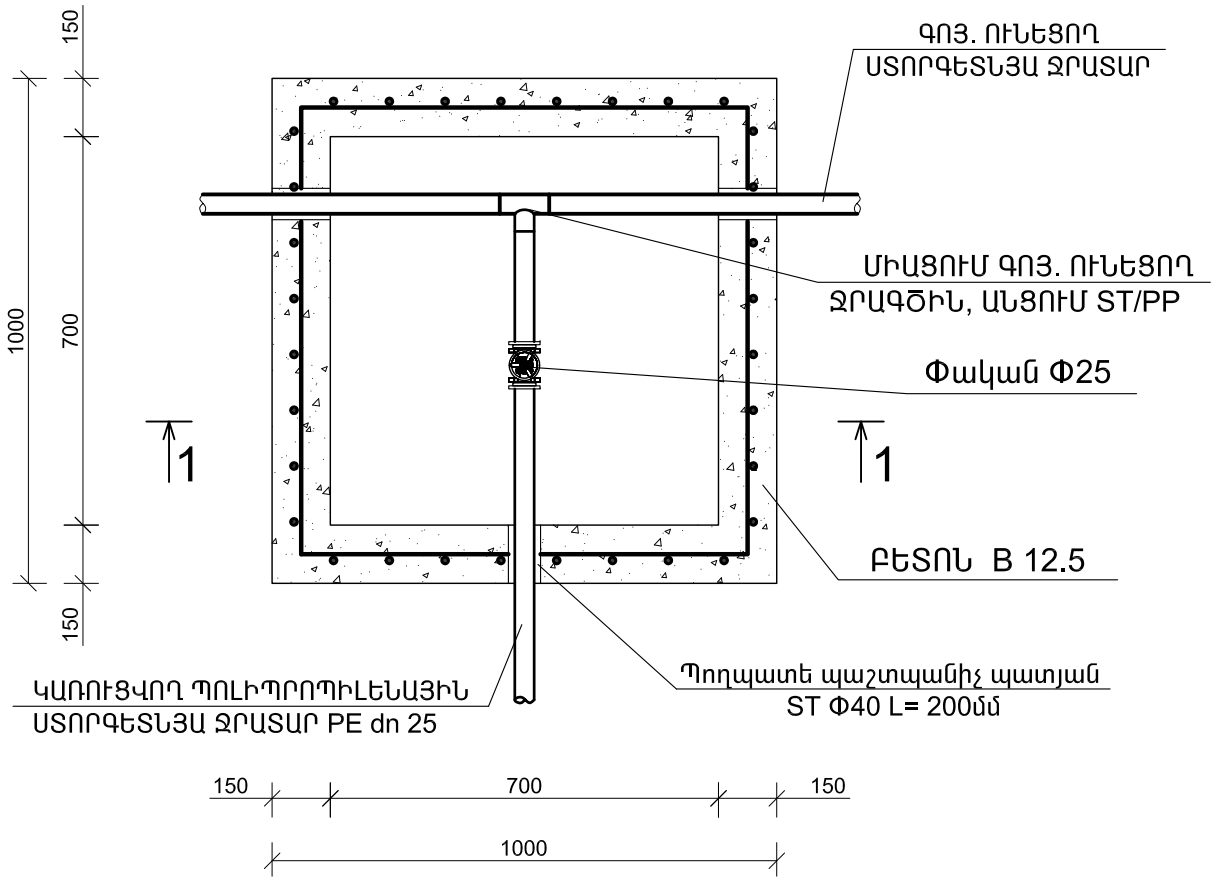

ԿՏՐՎԱԾՔ 1 - 1

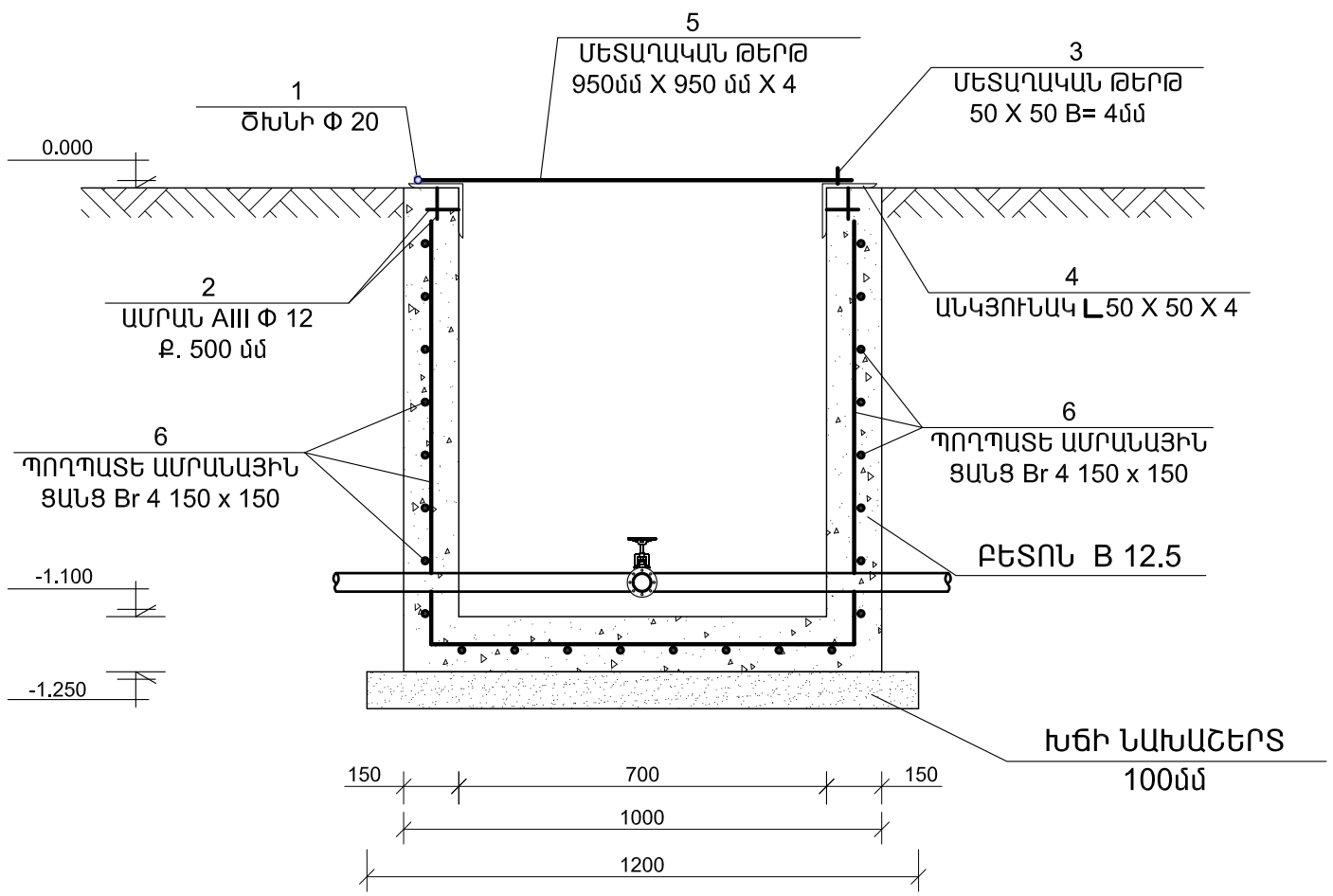

ԱՇԽԱՏԱՆՔԱՅԻՆ ԾԱՎԱԼՆԵՐԻ ԱՄՓՈՓԱԳԻՐ

Հ / Հ	ԱՆՎԱՆՈՒՄԸ	ԵՐԿԱՐՈՒԹ.	ՉԱՓՄԱՆ ՄԻԱՎՈՐԸ	ՔԱՆԱԿ 1 հատ	ՔԱՇԸ կգ 1 հատ
1	2	3	4	5	6
1	ԾԽՆԻ Φ 20		ՀԱՏ	2.0	0.50
2	ԱՄՐԱՆ AIII Φ 12 Ք. 500 մմ	L= 100 մմ	ՀԱՏ	16	1.42
3	ՄԵՏԱՂԱԿԱՆ ԹԵՐԹ 50 X 50 B= 4մմ		ՀԱՏ	1.0	0.08
4	ԱՆԿՅՈՒՆԱԿ L 50 X 50 X 4.0	L= 650 մմ	ՀԱՏ	4.0	8.0
5	ՄԵՏԱՂԱԿԱՆ ԹԵՐԹ 950մմ X 950 մմ X 4		ՀԱՏ	1.0	28.3
6	ՊՈՂՊԱՏԵ ԱՄՐԱՆԱՅԻՆ ՑԱՆՑ Br 4 150 x 150		Մ²	4.7	
	ԲԵՏՈՆ B 12.5 (պատերի համար)		Մ³	0.60	
	ԲԵՏՈՆ B 12.5 (հատակի համար)		Մ³	0.15	
	ԽՃԻ ՆԱԽԱՇԵՐՏ 100մմ		Մ³	0.15	
	ՄԵՏԱՂԱԿԱՆ ԷԼԵՄԵՆՏՆԵՐԻ ՅՈՒՂԱՆԵՐԿՈՒՄ		Մ²	2.1	
	ԿԱԽՈՎԻ ՓԱԿԱՆ		ՀԱՏ	1	
	Պողպատե պաշտպանիչ պատյան ST Φ40	L= 200 մմ	ՀԱՏ	3	
	ՄԵՏԱՂ / ՊՈԼԻՊՐՈՊԻԼԵՆ ԱՆՑՈՒՄ Φ25 / de 25		ՀԱՏ	1	
	ՓԱԿԱՆԻ ՏԵՂԱԴՐՈՒՄ Φ25		ՀԱՏ	1	

ՏՆՕՐԵՆ	Թ. ԳԱՓՈՅԱՆ		«ՀՀ [illegible]» [illegible]		
Ն. Գ.Ճ.	Հ. ԳԱՄՊԱՐՅԱՆ				
ՆԱԽԱԳԾԵՑ	Ա. ՄԱԿՈՒՆՑ		ինժեներական մաս	Փուլ	Թերթ	Թերթեր
				ԱՆ	-6	6
			ՋՐԻ Ե/Բ ԴԻՏԱՀՈՐ, ԱՇԽԱՏԱՆՔԱՅԻՆ ԾԱՎԱԼՆԵՐԻ ԱՄՓՈՓԱԳԻՐ	«ԹԻՎ 28 ՇՄՇ» ԲԲԸ ՊԼ 12736	